AKAS VĀKA IZBŪVE UZ ASFALTĒTIEM CEĻIEM

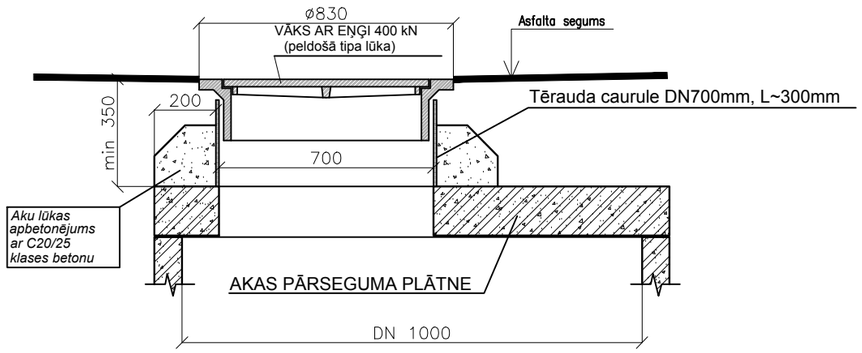

PIEZĪME: Ja tiek pielietots konisks grods akas augšā, tad lūka izbūvējama analoģiski D1500 akas lūkai

AKAS VĀKA IZBŪVE ZAĻAJĀ ZONĀ

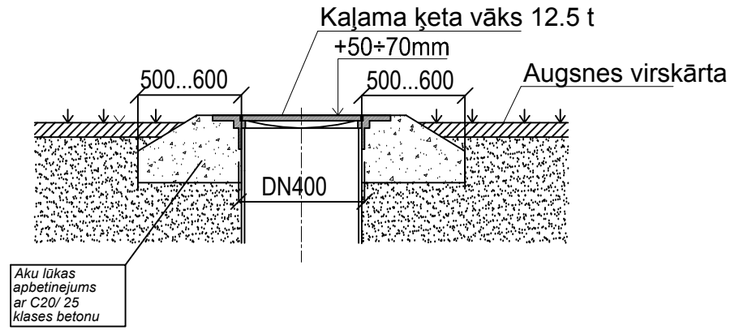

AKAS VĀKA IZBŪVE UZ BRUĢA SEGUMĀ

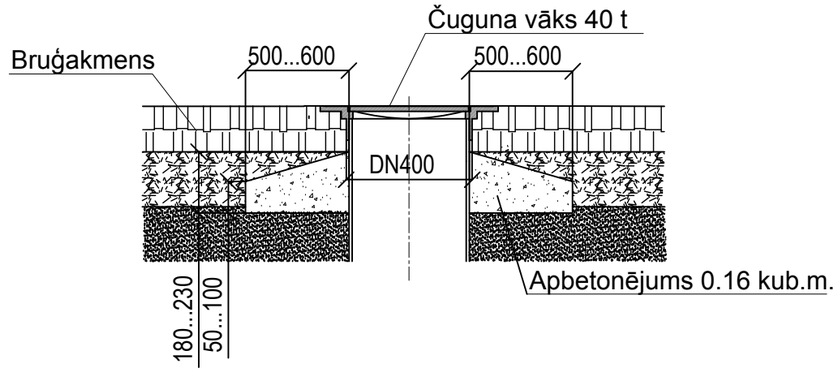

AKAS VĀKA IZBŪVE UZ ASFALTĒTIEM CEĻIEM

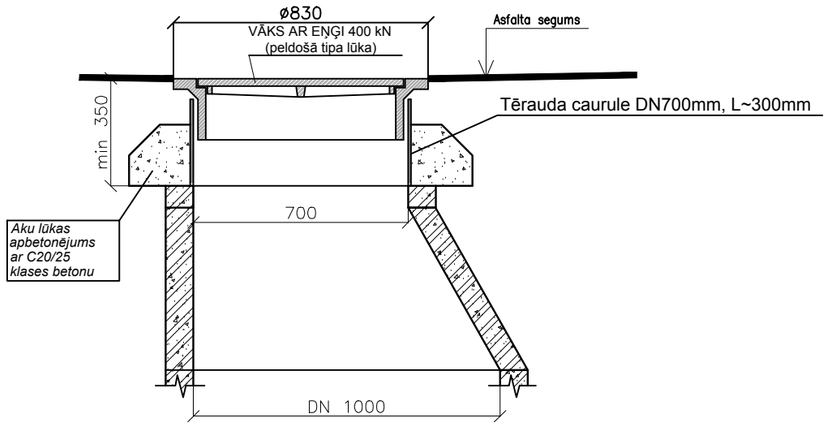

PIEZĪME: Ja netiek pielietots konisks grods akas augšā, tad lūka izbūvējama analoģiski D1500 akas lūkai

Piezīmes:

1. Visi izmeri doti milimetros.
2. Augstumu atzīmes precizēt garenprofilos un dabā.
3. Betonam B20 ir betona stiprība, F150 - salizturības klase, W6 - ūdens necaurlaidības marka.
4. Skatīt kopā ar citiem ŪKT sadaļas rasejumiem.

Projektētājs: Ekolat sia, Būvkomersanta reģ.Nr.2640-R, Daugavpils, LV-5401, 1.Preču 30a tālr.654-24646			Pasūtītājs: JĒKABPILS PILSĒTAS PAŠVALDĪBA		Pasūtījums: JPP 2015/55	
			Būvobjekts: Ausekļa ielas pārbūve, Jēkabpilī			
Amats	Vārds, uzvārds	Paraksts	Datums	Rasējums: Aku vāku izbūves principiālie risinājumi	Stadija	Marka un numurs
Proj. vad.	E.Tolmanis		01.2016		BP	ŪKT-11
Proj. ŪKT d.vad.	T.Loginova		01.2016			
Projektēja	A.Afanasjeva		01.2016		Mērogs: b/m	
					Arhīva Nr.	